ТАМБУР ПЕРЕГРУЗОЧНЫЙ ПРЯМОЙ (90˚) СТАНДАРТНОЙ СЕРИИ ПОД УРАВНИТЕЛЬНУЮ ПЛАТФОРМУ С ПОВОРОТНОЙ АППАРЕЛЬЮ ВСТРОЕННОГО ТИПА

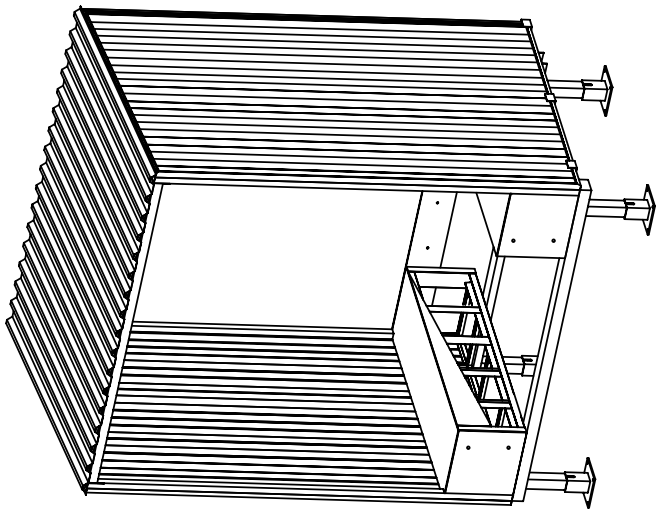

На данном эскизе изображен тамбур перегрузочный прямой (90°) стандартной серии (артикул DHOUSH 90-2500) под уравнительную платформу с поворотной аппарелью встроенного типа шириной 2000 мм, длиной** 2500 мм и высотой 600 мм и герметизатор шириной 3400мм и высотой 3400 мм .

1.* - Размер для справок.
**-Длина уравнительной платформы- это размер от края открытой аппарели до оси вращения крышки платформы.
2. Для получения более подробной информации обращайтесь в компанию "Дорхан".

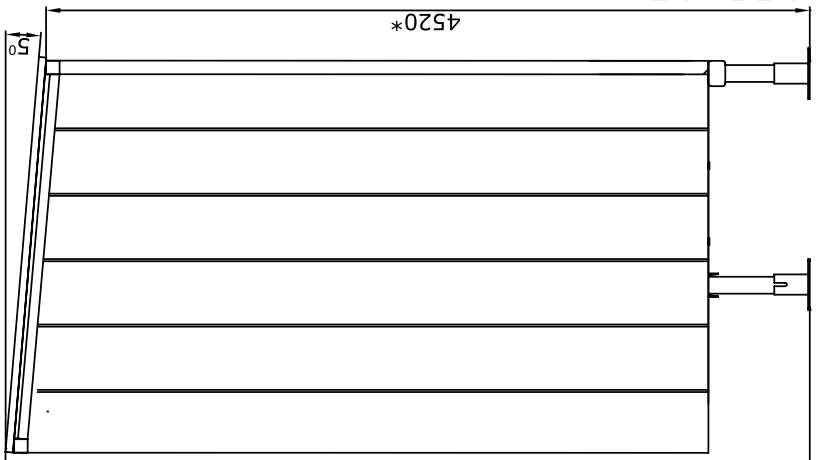

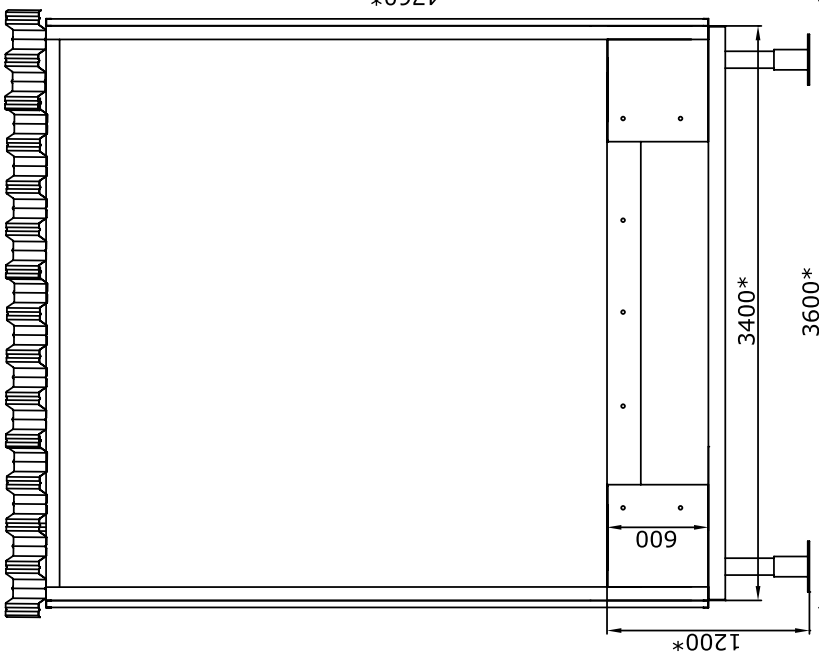

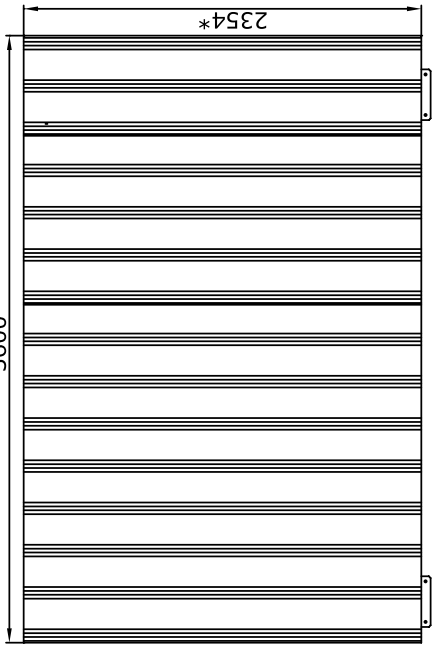

Изм.	Лист	№ докум.	Подп.	Дата	Модель тамбура DHOUSH 90		
Разраб.					Тамбур перегрузочный прямой (90°) стандартной серии под уравнительную платформу с поворотной аппарелью встроенного типа	Лит.	Масса	Масштаб 1:1
Пров.							
Т.контр.						Лист	Листов 1
Н.контр.					DOORHAN		
Утв.							

Инв. № подл.	Подп. и дата	Взам. инв. №	Инв. № дубл.	Подп. и дата	Справ. №	Перв. примен.

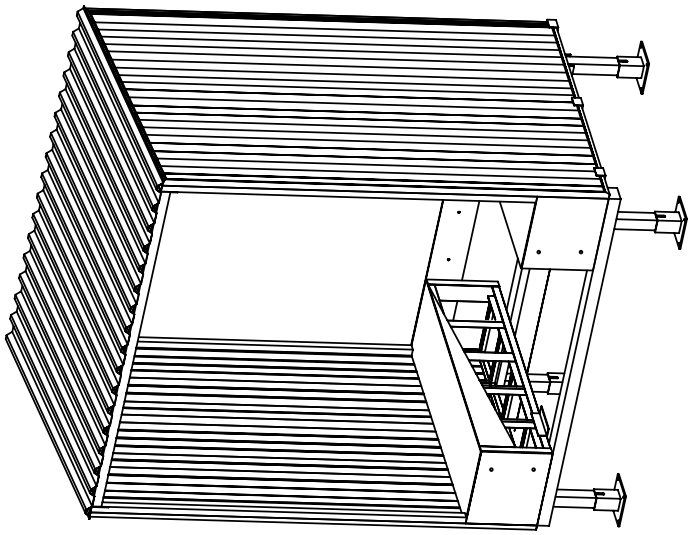

На данном эскизе изображен тамбур перегрузочный прямой (90°) стандартной серии (артикул DHOUST 90-2500) под уравнительную платформу с телескопической аппарелью 500мм встроенного типа шириной 2000 мм, длиной ** 2500 мм и высотой 700 мм и герметизатор шириной 3400мм и высотой 3400 мм .

1.* - Размер для справок.
**-Длина уравнительной платформы- это размер от края открытой аппарели до оси вращения крышки платформы.
2. Для получения более подробной информации обращайтесь в компанию "Дорхан".

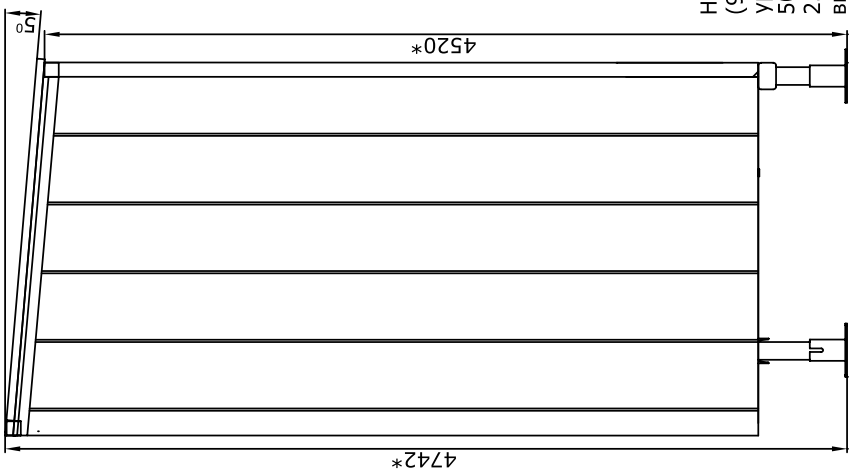

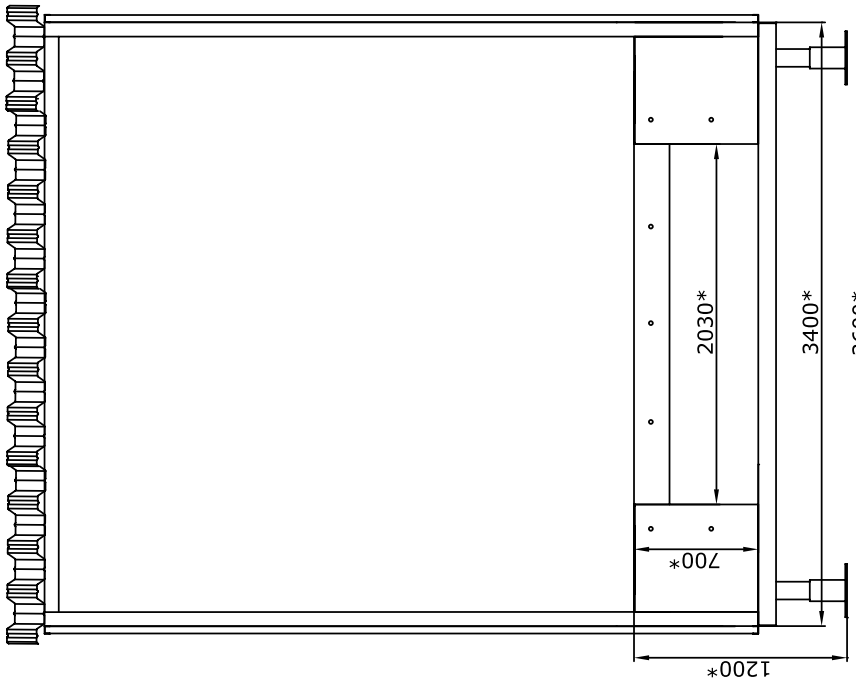

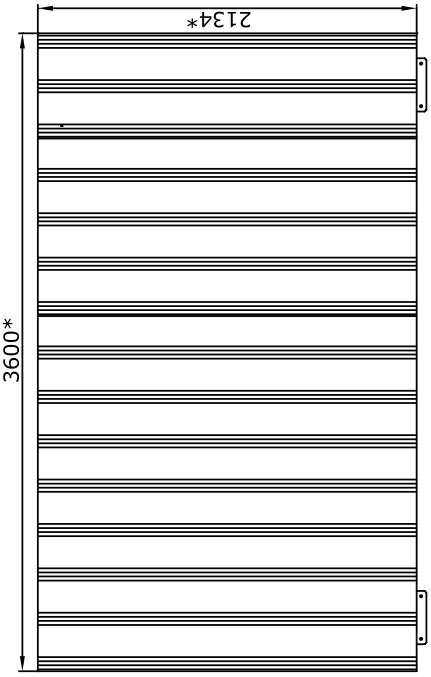

Изм. Лист	№ докум.	Подп.	Дата	Модель тамбура DHOUST 90	Лит.	Масса	Масштаб
Разраб.				Тамбур перегрузочный прямой (90°) стандартной серии под уравнительную платформу с телескопической аппарелью встроенного типа			1:1
Пров.					Лист	Листов	1
Т.контр.					DOORHAN		
Н.контр.							
Утв.							

Инв. № подл.	Подп. и дата	Взам. инв. №	Инв. № дубл.	Подп. и дата	Справ. №	Перв. примен.

СХЕМА УСТАНОВКИ ЗАКЛАДНЫХ ЭЛЕМЕНТОВ ДЛЯ ФЕРМ ВЫНОСНЫХ ПРЯМЫХ (90˚) И ТАМБУРОВ ПЕРЕГРУЗОЧНЫХ ПРЯМЫХ (90˚) СТАНДАРТНОЙ СЕРИИ ПОД УРАВНИТЕЛЬНУЮ ПЛАТФОРМУ МЕХАНИЧЕСКУЮ И С ПОВОРОТНОЙ АППАРЕЛЬЮ ВСТРОЕННОГО ТИПА

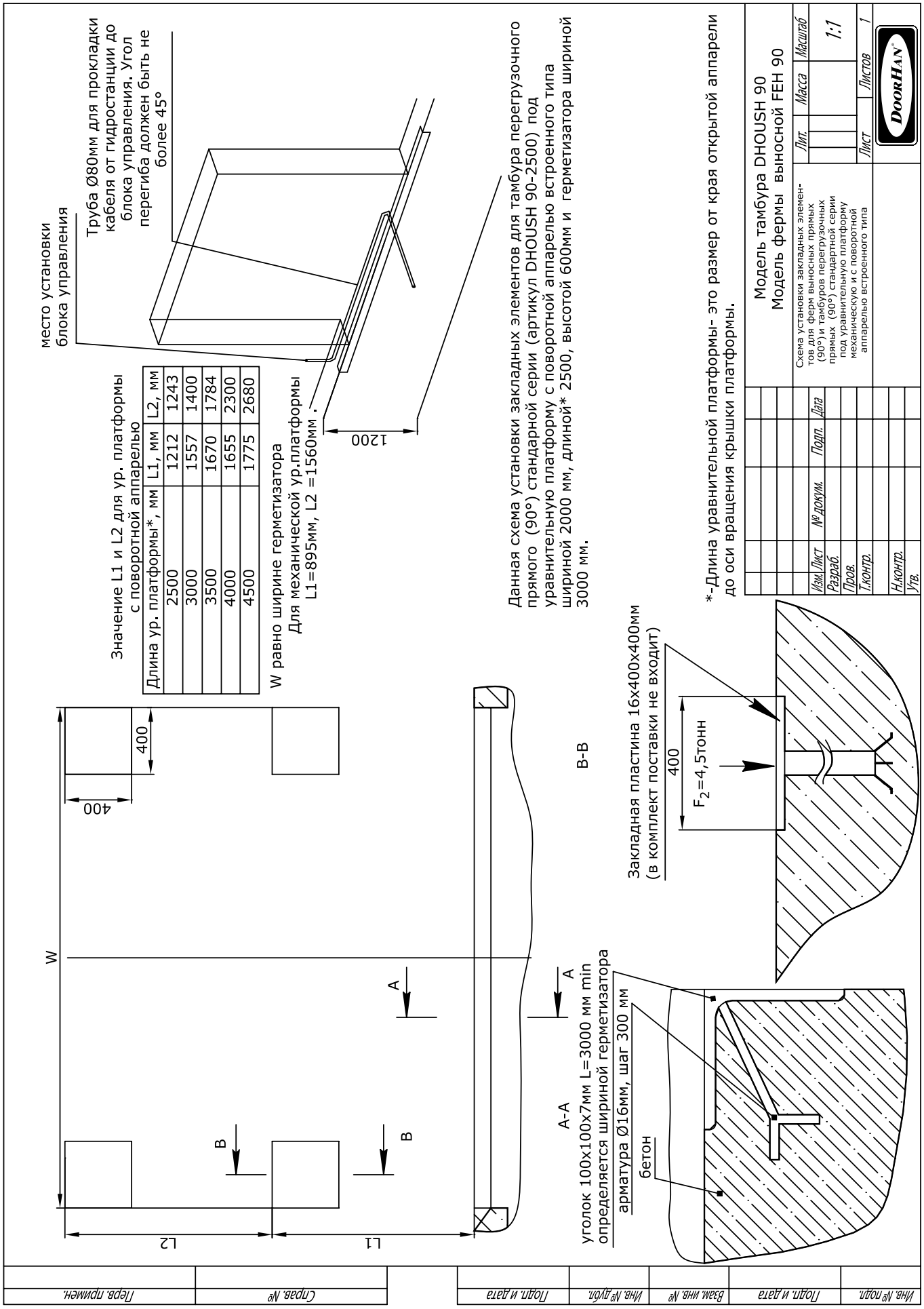

СХЕМА УСТАНОВКИ ЗАКЛАДНЫХ ЭЛЕМЕНТОВ ДЛЯ ФЕРМ ВЫНОСНЫХ ПРЯМЫХ (90˚) И ТАМБУРОВ ПЕРЕГРУЗОЧНЫХ ПРЯМЫХ (90˚) СТАНДАРТНОЙ СЕРИИ ПОД УРАВНИТЕЛЬНУЮ ПЛАТФОРМУ С ВЫДВИЖНОЙ АППАРЕЛЬЮ ВСТРОЕННОГО ТИПА

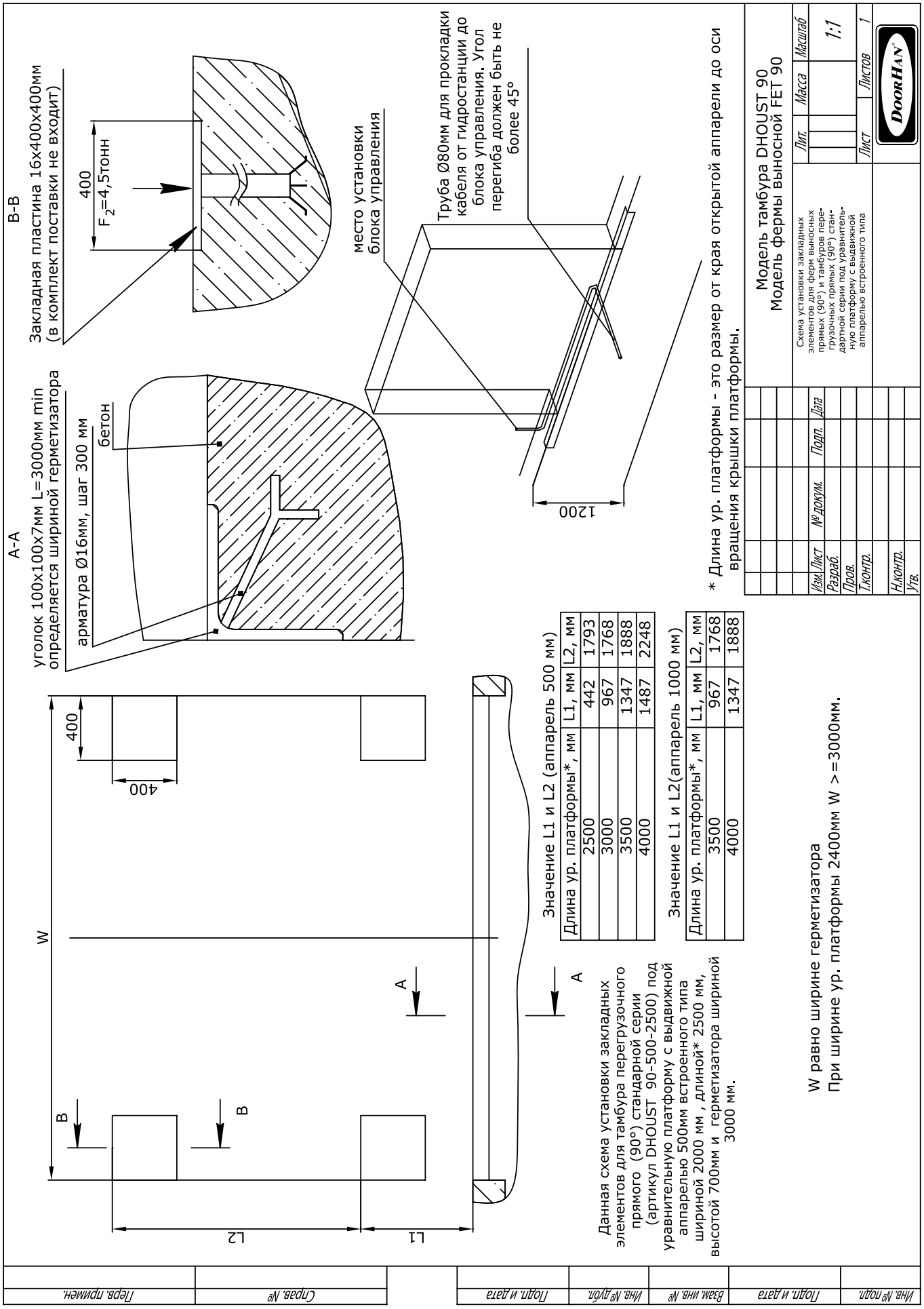

Значение L1 и L2 (аппарель 500 мм)

Длина ур. платформы*, мм	L1, мм	L2, мм
2500	442	1793
3000	967	1768
3500	1347	1888
4000	1487	2248

Значение L1 и L2(аппарель 1000 мм)

Длина ур. платформы*, мм	L1, мм	L2, мм
3500	967	1768
4000	1347	1888

ТАМБУР ПЕРЕГРУЗОЧНЫЙ КОСОЙ (60˚) СТАНДАРТНОЙ СЕРИИ ПОД УРАВНИТЕЛЬНУЮ ПЛАТФОРМУ С ПОВОРОТНОЙ АППАРЕЛЬЮ ВСТРОЕННОГО ТИПА

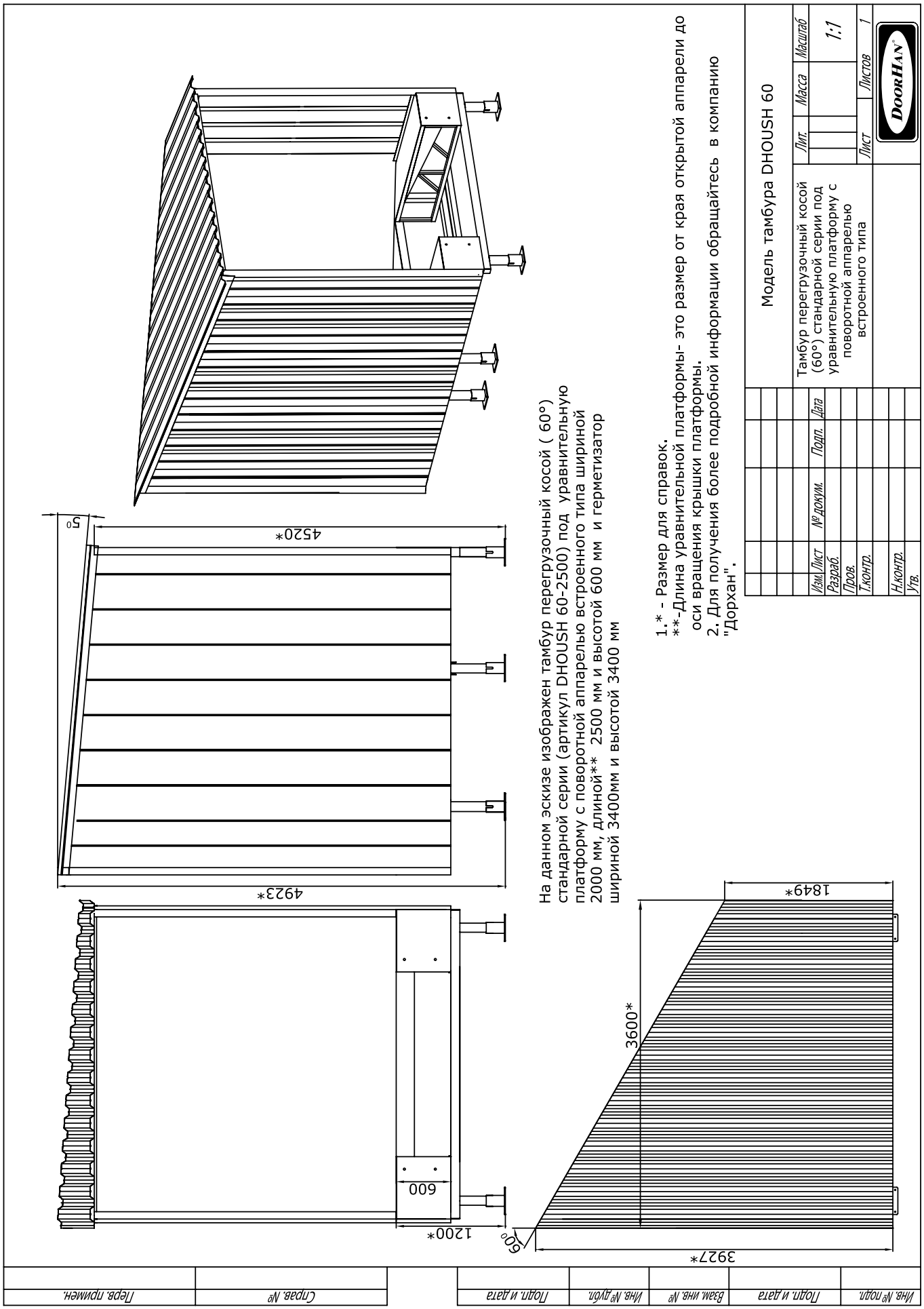

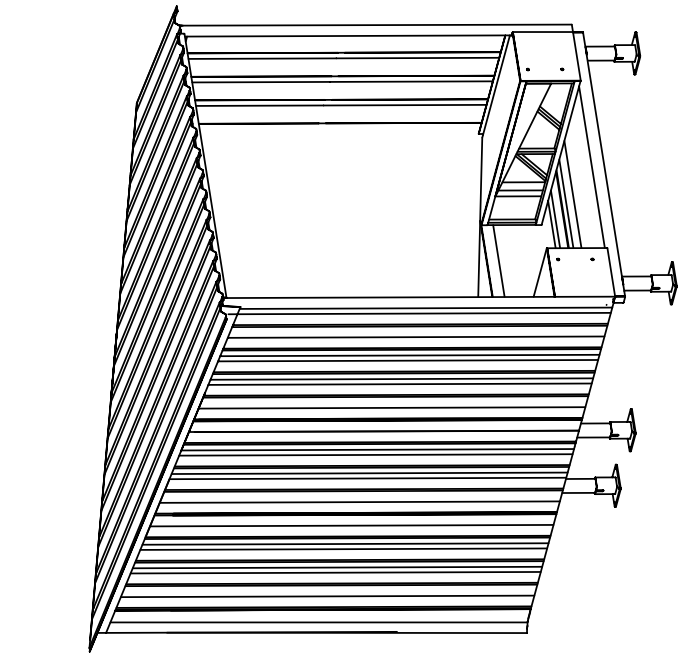

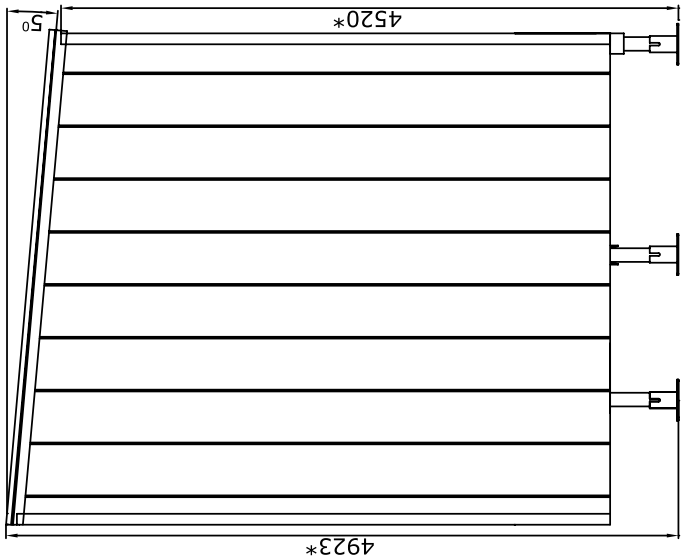

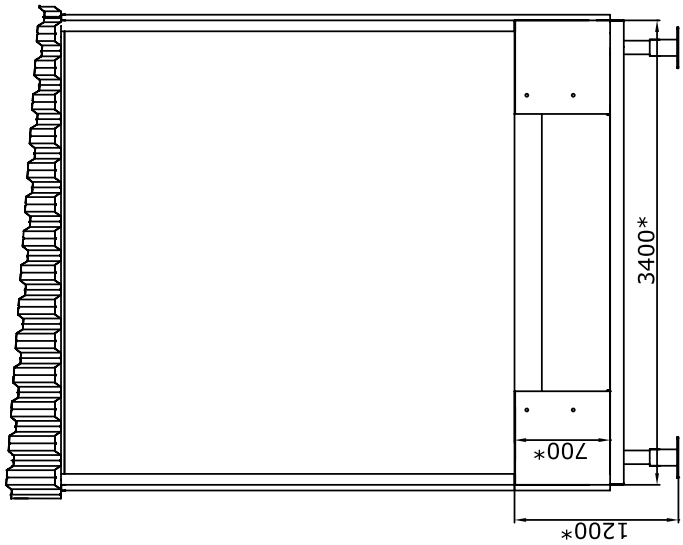

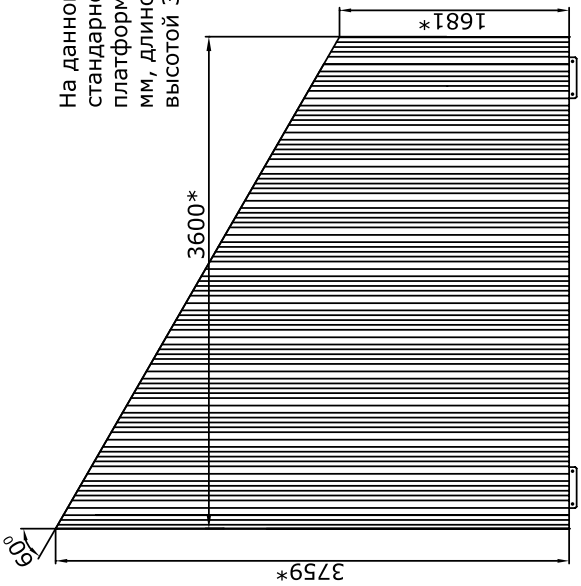

На данном эскизе изображен тамбур перегрузочный косой (60°) стандарной серии (артикул DHOUST 60-500-2500) под уравнительную платформу с выдвижной аппарелью 500мм встроенного типа шириной 2000 мм, длиной** 2500 мм и высотой 700 мм и герметизатор шириной 3400мм и высотой 3400 мм

1.* - Размер для справок.
**-Длина уравнительной платформы- это размер от края открытой аппарели до оси вращения крышки платформы.
2. Для получения более подробной информации обращайтесь в компанию "Дорхан".

Изм.	Лист	№ докум.	Подп.	Дата	Модель тамбура DHOUST 60		
Разраб.					Тамбур перегрузочный косой (60°) стандарной серии под уравнительную платформу с выдвижной аппарелью встроенного типа	Лит.	Масса	Масштаб 1:1
Пров.							
Т.контр.						Лист	Листов 1
Н.контр.					DOORHAN		
Утв.							

Инв. № подл.	Подп. и дата	Взам. инв. №	Инв. № дубл.	Подп. и дата	Справ. №	Перв. примен.

ТАМБУР ПЕРЕГРУЗОЧНЫЙ КОСОЙ (45˚) СТАНДАРТНОЙ СЕРИИ ПОД УРАВНИТЕЛЬНУЮ ПЛАТФОРМУ С ПОВОРОТНОЙ АППАРЕЛЬЮ ВСТРОЕННОГО ТИПА

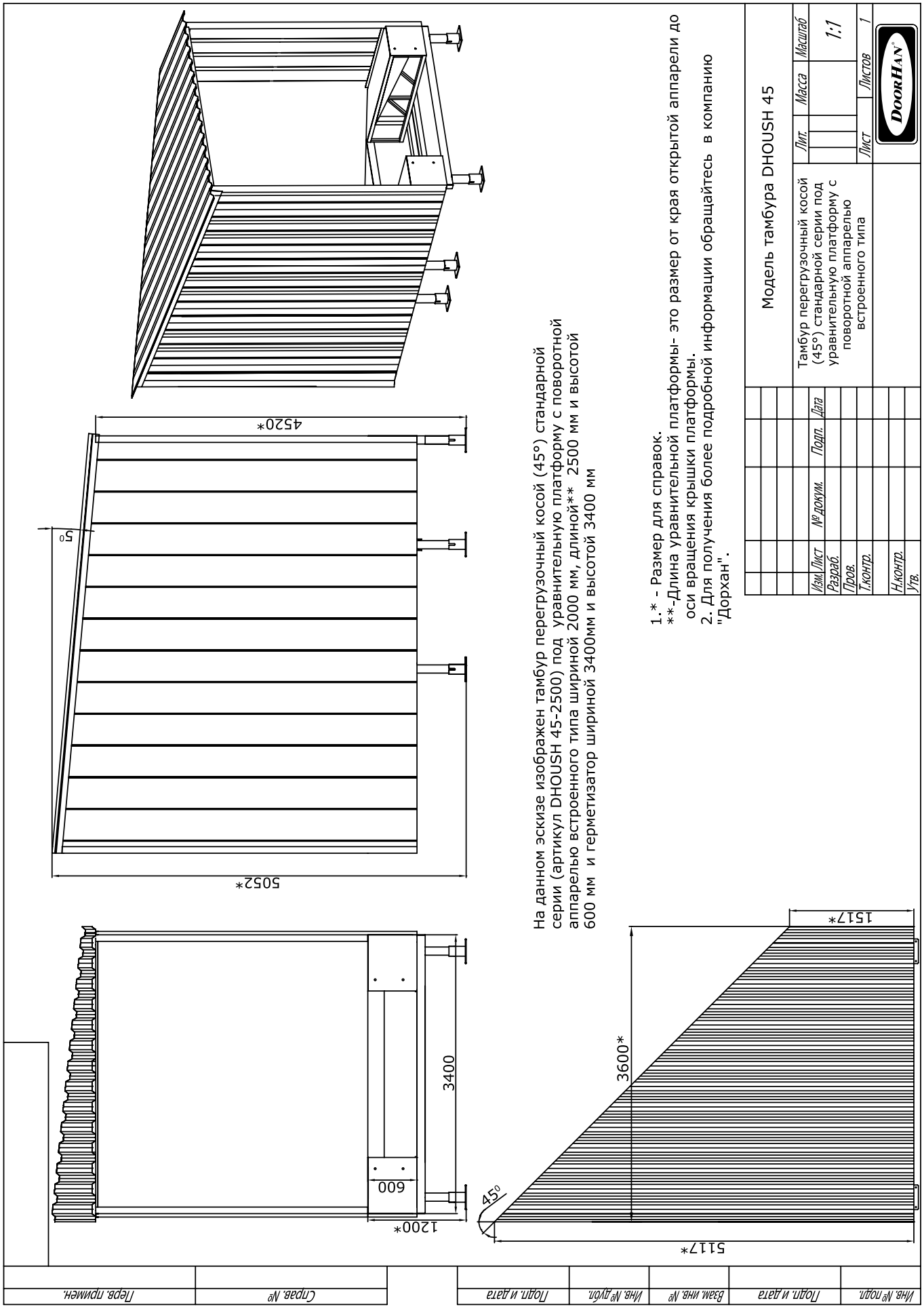

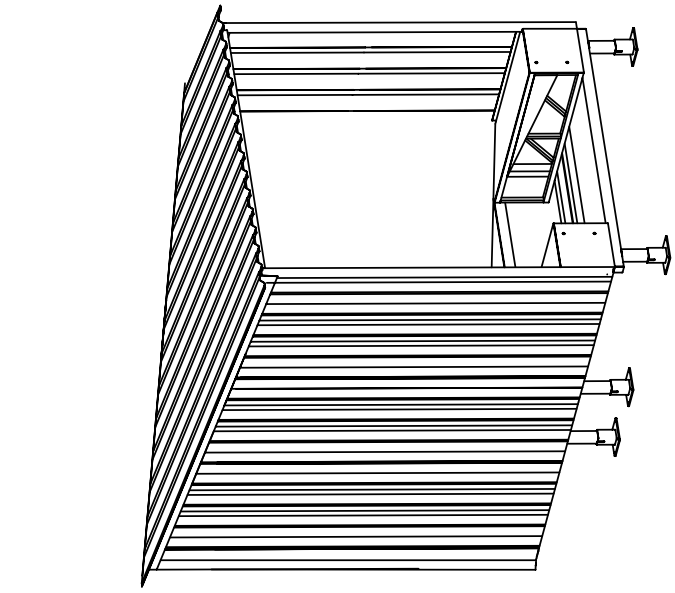

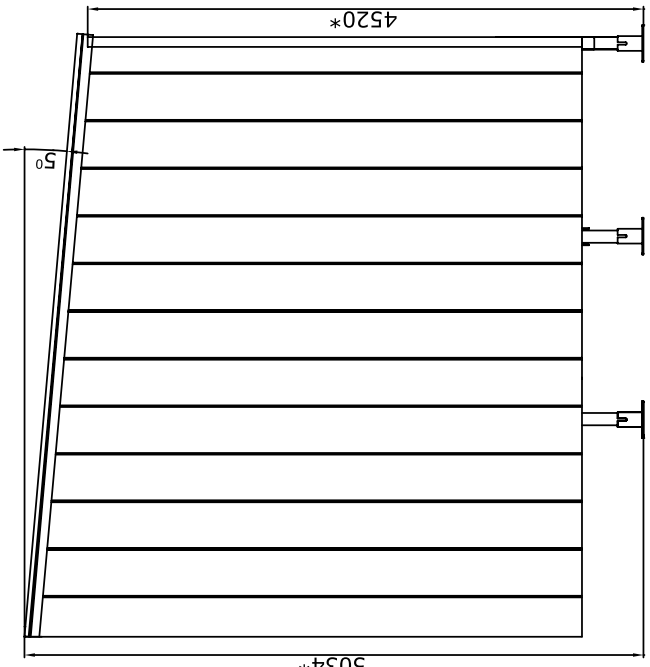

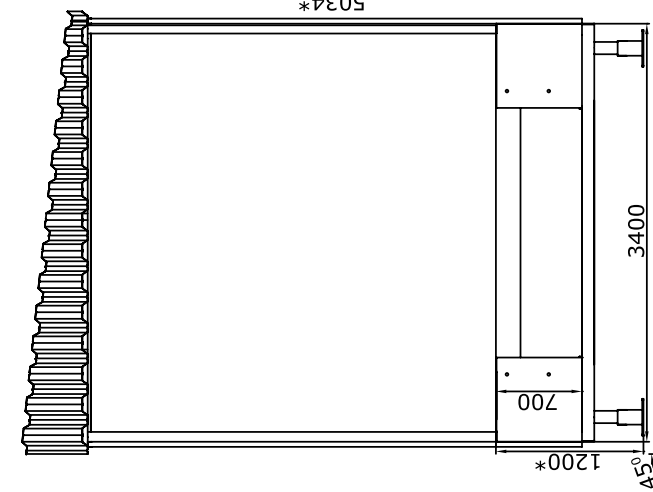

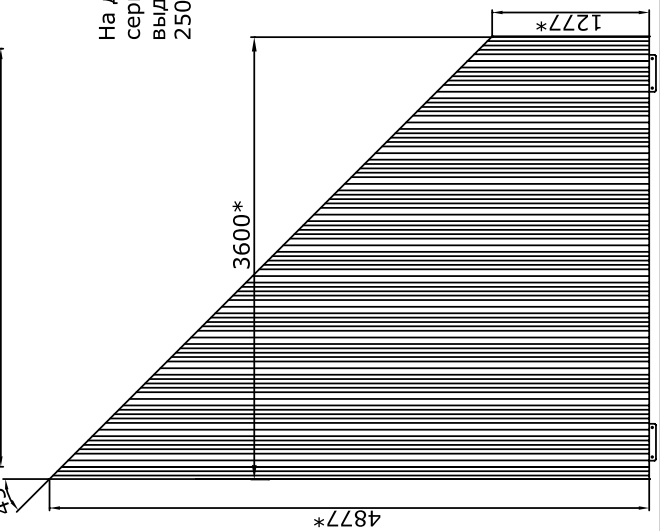

На данном эскизе изображен тамбур перегрузочный косой (45°) стандарной серии (артикул DHOUST 45-500-2500) под уравнительную платформу с выдвижной аппарелью 500мм встроенного типа шириной 2000 мм, длиной** 2500 мм и высотой 700 мм и герметизатор шириной 3400мм и высотой 3400 мм

1.* - Размер для справок.
**-Длина уравнительной платформы- это размер от края открытой аппарели до оси вращения крышки платформы.
2. Для получения более подробной информации обращайтесь в компанию "Дорхан".

						Модель тамбура DHOUST 45			
						Тамбур перегрузочный косой (45°) стандарной серии под уравнительную платформу с выдвижной аппарелью встроенного типа	Лит.	Масса	Масштаб 1:1
							Лист	Листов 1	DoorHan
Изм.	Лист	№ докум.	Подп.	Дата					
Разраб.									
Пров.									
Т.контр.									
Н.контр.									
Утв.									

Инв. № подл.	Подп. и дата	Взам. инв. №	Инв. № дубл.	Подп. и дата	Справ. №	Перв. примен.	

СХЕМА УСТАНОВКИ ЗАКЛАДНЫХ ЭЛЕМЕНТОВ ДЛЯ ФЕРМ ВЫНОСНЫХ КОСЫХ (45˚ И 60˚) И ТАМБУРОВ ПЕРЕГРУЗОЧНЫХ КОСЫХ (45˚ И 60˚) СТАНДАРТНОЙ СЕРИИ ПОД УРАВНИТЕЛЬНУЮ ПЛАТФОРМУ МЕХАНИЧЕСКУЮ И С ПОВОРОТНОЙ АППАРЕЛЬЮ ВСТРОЕННОГО ТИПА

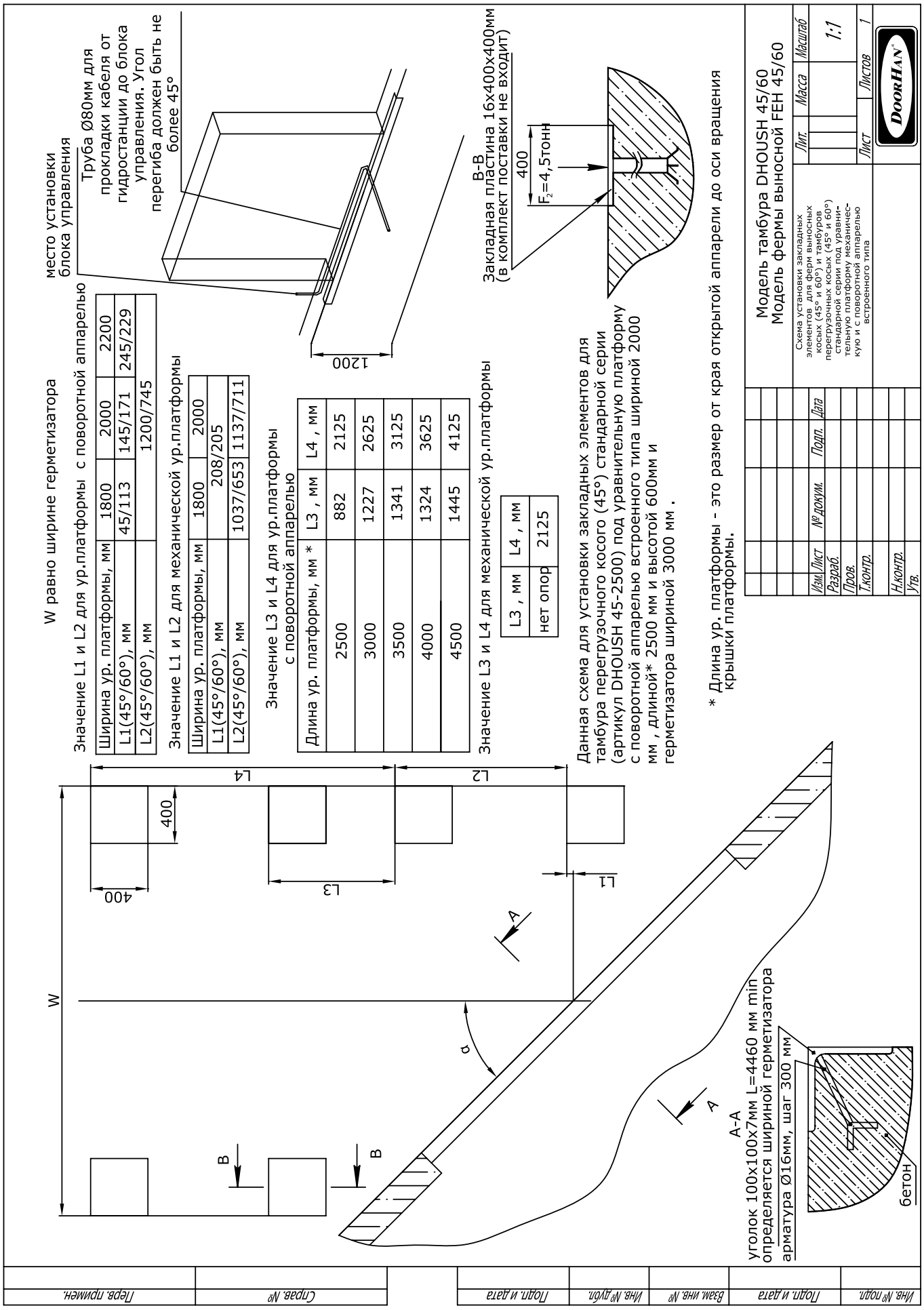

Ширина ур. платформы, мм	1800	2000	2200
L1(45°/60°), мм	45/113	145/171	245/229
L2(45°/60°), мм	1200/745		

Ширина ур. платформы, мм	1800	2000
L1(45°/60°), мм	208/205	
L2(45°/60°), мм	1037/653	1137/711

Длина ур. платформы, мм *	L3 , мм	L4 , мм
2500	882	2125
3000	1227	2625
3500	1341	3125
4000	1324	3625
4500	1445	4125

L3 , мм	L4 , мм
нет опор	2125

СХЕМА УСТАНОВКИ ЗАКЛАДНЫХ ЭЛЕМЕНТОВ ДЛЯ ФЕРМ ВЫНОСНЫХ КОСЫХ (45° И 60°) И ТАМБУРОВ ПЕРЕГРУЗОЧНЫХ КОСЫХ (45° И 60°) СТАНДАРТНОЙ СЕРИИ ДЛЯ ПЛАТФОРМ С ВЫДВИЖНОЙ АППАРЕЛЬЮ ВСТРОЕННОГО ТИПА

W равно ширине герметизатора
При ширине ур. платформы 2400мм W >=3000мм.

Значение L1, L2

Длина ур. платформы*, мм		2500	3000,3500,4000
Ширина ур. платформы 2000 мм	L1(45°/60°), мм	208/205	208/205
	L2(45°/60°), мм	1249/823	1137/711
Ширина ур. платформы 2200 мм	L1(45°/60°), мм	208/205	208/205
	L2(45°/60°), мм	1349/881	1237/769
Ширина ур. платформы 2400 мм	L1(45°/60°), мм	208/205	208/205
	L2(45°/60°), мм	1449/939	1337/827

Значение L3 и L4 (аппарель 500 мм)

Длина ур. платформы*, мм	L3 , мм	L4 , мм
2500	нет опор	1793
3000	637	2405
3500	1017	2905
4000	1157	3405

Значение L3 и L4 (аппарель 1000 мм)

Длина ур. платформы*,мм	L3 , мм	L4 , мм
3500	637	2405
4000	1017	2905

Данная схема для установки закладных элементов для тамбура перегрузочного косого (45°) стандартной серии (артикул DHOUST 45-500-2500) под уравнительную платформу с выдвижной аппарелью 500мм встроенного типа шириной 2000 мм , длиной* 2500 мм и высотой 700мм и шириной герметизатора 3000 мм .

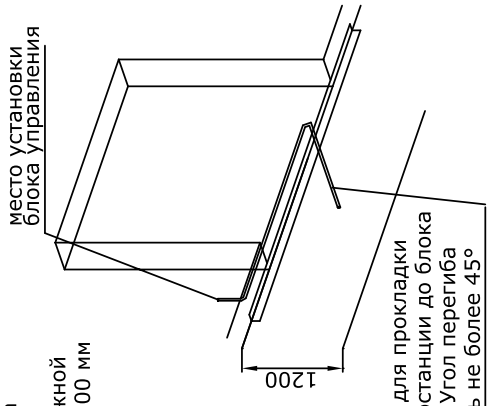

Труба Ø80мм для прокладки кабеля от гидростанции до блока управления. Угол перегиба должен быть не более 45°

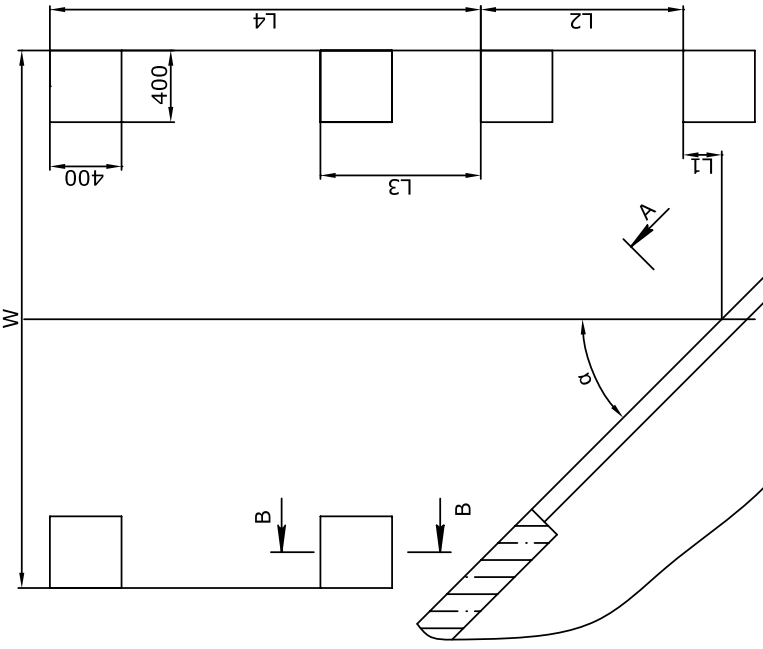

B-B
Закладная пластина 16х400х400мм
(в комплект поставки не входит)

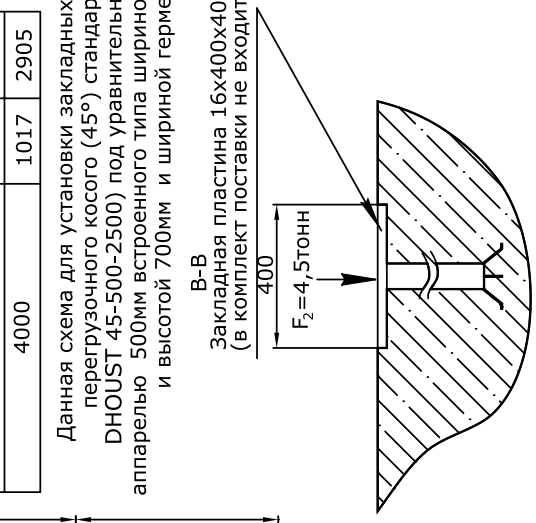

* Длина ур. платформы от края открытой аппарели до оси вращения крышки платформы.

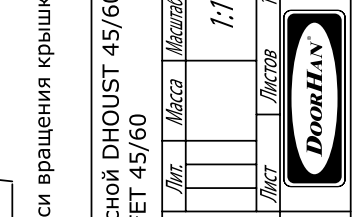

Изм. Лист	№ докум.	Подп.	Дата
Разраб.			
Пров.			
Т.контр.			
Н.контр.			
Утв.			

Модель фермы выносной DHOUST 45/60
Модель тамбура FET 45/60

Схема установки закладных элементов для ферм выносных косых (45° и 60°) и тамбуров перегрузочных косых (45° и 60°) стандартной серии для платформ с выдвижной аппарелью встроенного типа

Лит.	Масса	Масштаб
		1:1
Лист	Листов 1	

A-A
уголок 100х100х7мм L=3000 мм min определяется шириной фермы
арматура Ø16мм, шаг 300 мм
бетон

Инв. № подл.	Подп. и дата	Взам. инв. №	Инв. № дубл.	Подп. и дата	Справ. №	Перв. примен.

ТАМБУР ПЕРЕГРУЗОЧНЫЙ ПРЯМОЙ (90˚) ЛЕГКОЙ СЕРИИ ПОД УРАВНИТЕЛЬНУЮ ПЛАТФОРМУ С ПОВОРОТНОЙ АППАРЕЛЬЮ ВСТРОЕННОГО ТИПА

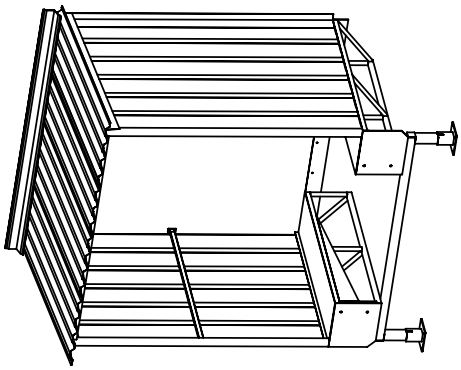

Артикул тамбура	Ширина ур. платформы, мм	Длина ур. платформы**, мм
DHOUSL 90-1800	1800	2500
DHOUSL 90-2000	2000	2500

На данном эскизе изображен тамбур перегрузочный прямой (90°) легкой серии (артикул DHOUSL 90-2000) под уравнительную платформу с поворотной аппарелью встроенного типа шириной 2000 мм, длиной** 2500 мм и высотой 600 мм и герметизатор шириной 3400мм и высотой 3400 мм.

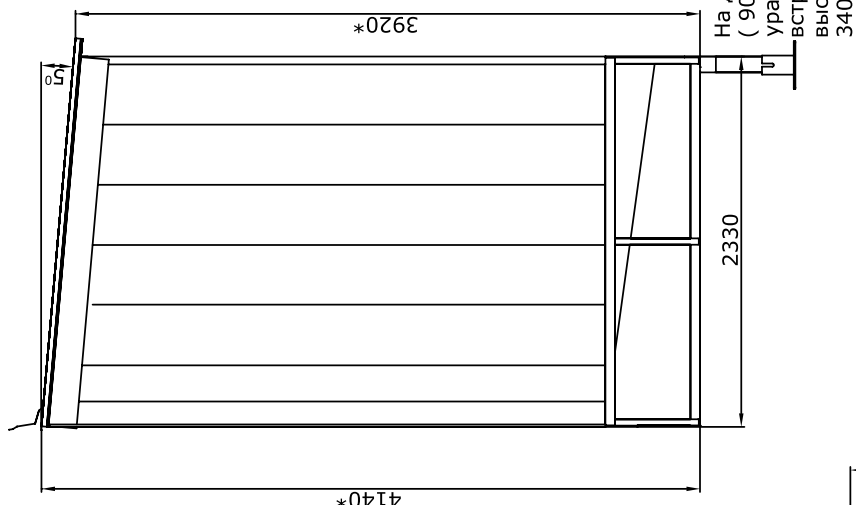

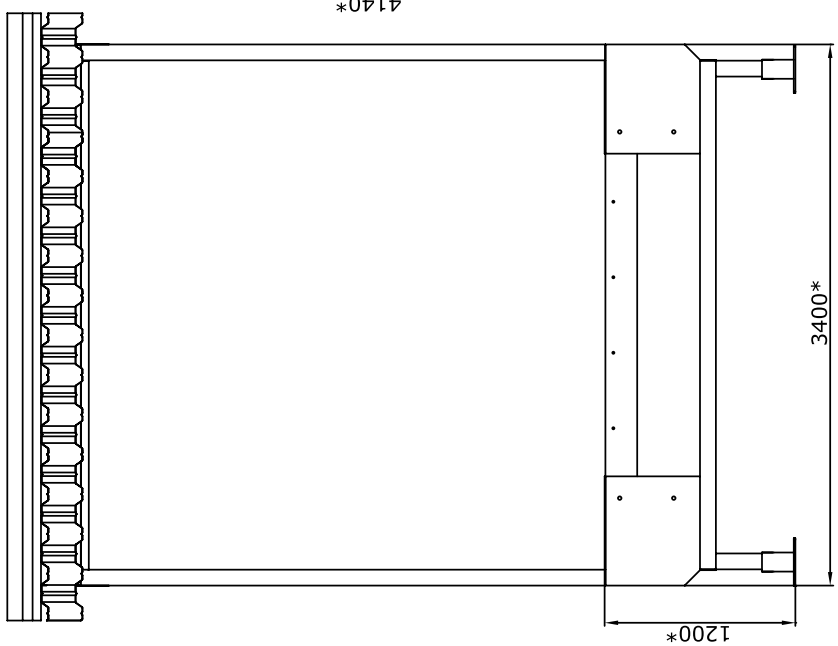

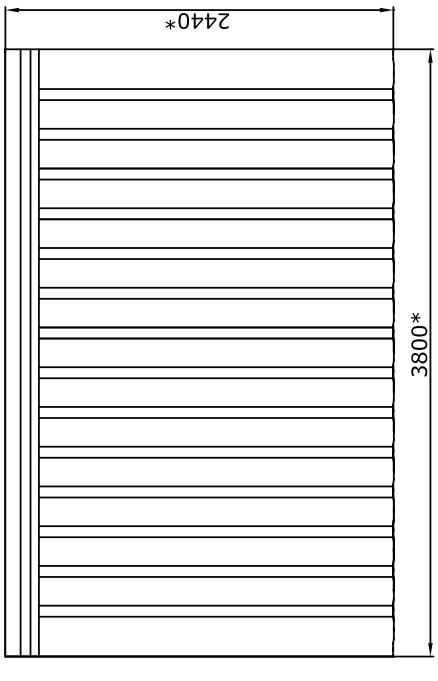

1.* - Размер для справок.
**-Длина уравнительной платформы- это размер от края открытой аппарели до оси вращения крышки платформы.
2. Для получения более подробной информации обращайтесь в компанию "Дорхан".

Изм.	Лист	№ докум.	Подп.	Дата	Модель тамбура DHOUSL 90		
Разраб.					Тамбур перегрузочный прямой (90°) легкой серии под уравнительную платформу с поворотной аппарелью встроенного типа	Лит.	Масса	Масштаб 1:1
Пров.						Лист	Листов 1
Т.контр.						DOORHAN	
Н.контр.							
Утв.							

Инв. № подл.	Подп. и дата	Взам. инв. №	Инв. № дубл.	Подп. и дата	Справ. №	Перв. примен.

СХЕМА УСТАНОВКИ ЗАКЛАДНЫХ ЭЛЕМЕНТОВ ДЛЯ ТАМБУРА ПЕРЕГРУЗОЧНОГО ПРЯМОГО (90°) ЛЕГКОЙ СЕРИИ ПОД УРАВНИТЕЛЬНУЮ ПЛАТФОРМУ С ПОВОРОТНОЙ АППАРЕЛЬЮ ВСТРОЕННОГО ТИПА

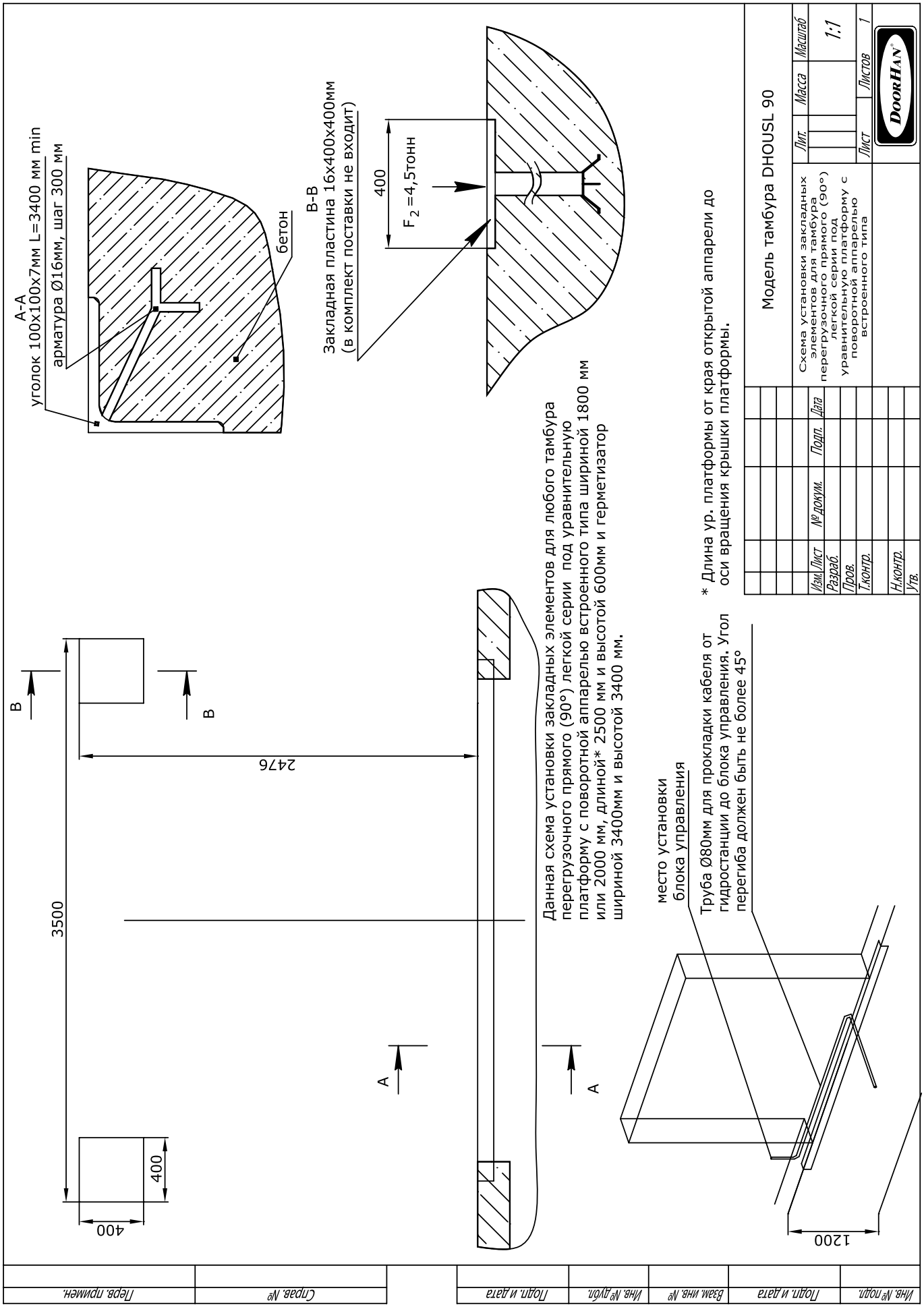

ТАМБУР ПЕРЕГРУЗОЧНЫЙ КОСОЙ (60˚) ЛЕГКОЙ СЕРИИ ПОД УРАВНИТЕЛЬНУЮ ПЛАТФОРМУ С ПОВОРОТНОЙ АППАРЕЛЬЮ ВСТРОЕННОГО ТИПА

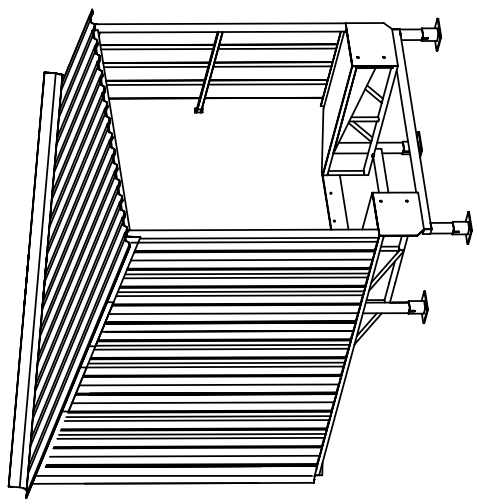

Артикул тамбура	Ширина ур. платформы, мм	Длина ур. платформы**, мм
DHOUSL 60-1800	1800	2500
DHOUSL 60-2000	2000	2500

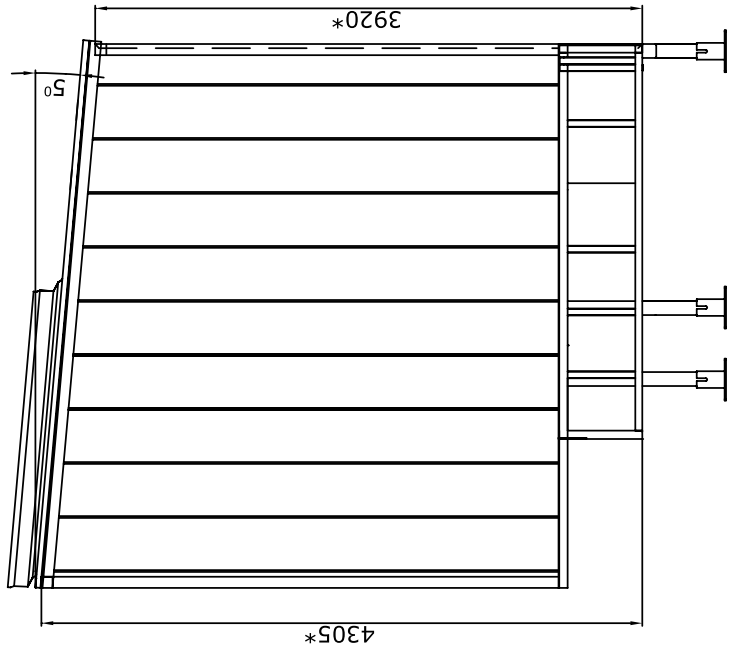

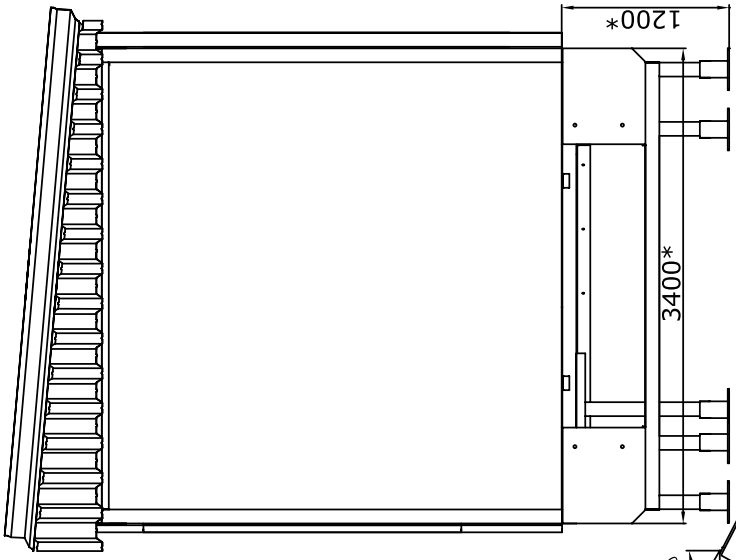

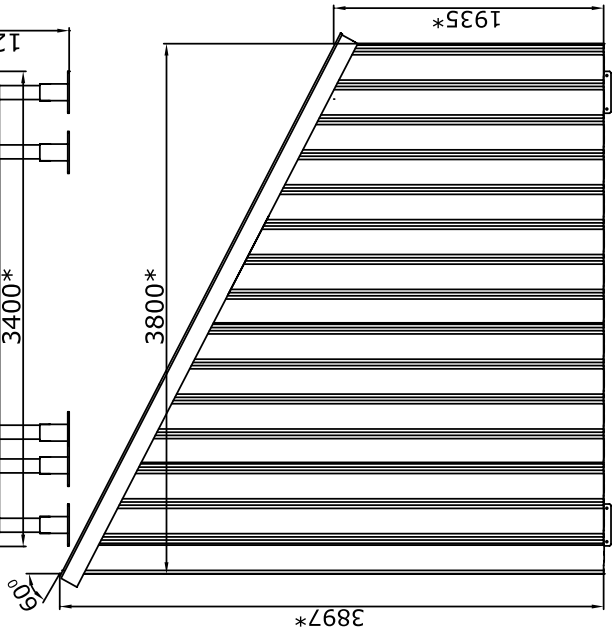

На данном эскизе изображен тамбур перегрузочный косой (60°) легкой серии (артикулDHOUSL 60-2000) под уравнительную платформу с поворотной аппарелью встроенного типа шириной 2000 мм, длиной** 2500 мм и высотой 600 мм и герметизатор шириной 3400 и высотой 3400 мм .

1.* - Размер для справок.
**-Длина уравнительной платформы- это размер от края открытой аппарели до оси вращения крышки платформы.
2. Для получения более подробной информации обращайтесь в компанию "Дорхан".

Изм.	Лист	№ докум.	Подп.	Дата	Модель тамбура DHOUSL 60			
Разраб.					Тамбур перегрузочный косой (60°)легкой серии под уравнительную платформу с поворотной аппарелью встроенного типа	Лит.	Масса	Масштаб 1:1
Пров.						Лист	Листов 1	DOORHAN
Т.контр.								
Н.контр.								
Утв.								

Инв. № подл.	Подп. и дата	Взам. инв. №	Инв. № дубл.	Подп. и дата	Справ. №	Перв. примен.

СХЕМА УСТАНОВКИ ЗАКЛАДНЫХ ЭЛЕМЕНТОВ ДЛЯ ТАМБУРОВ ПЕРЕГРУЗОЧНЫХ КОСЫХ (60°) ЛЕГКОЙ СЕРИИ ПОД УРАВНИТЕЛЬНУЮ ПЛАТФОРМУ С ПОВОРОТНОЙ АППАРЕЛЬЮ ВСТРОЕННОГО ТИПА

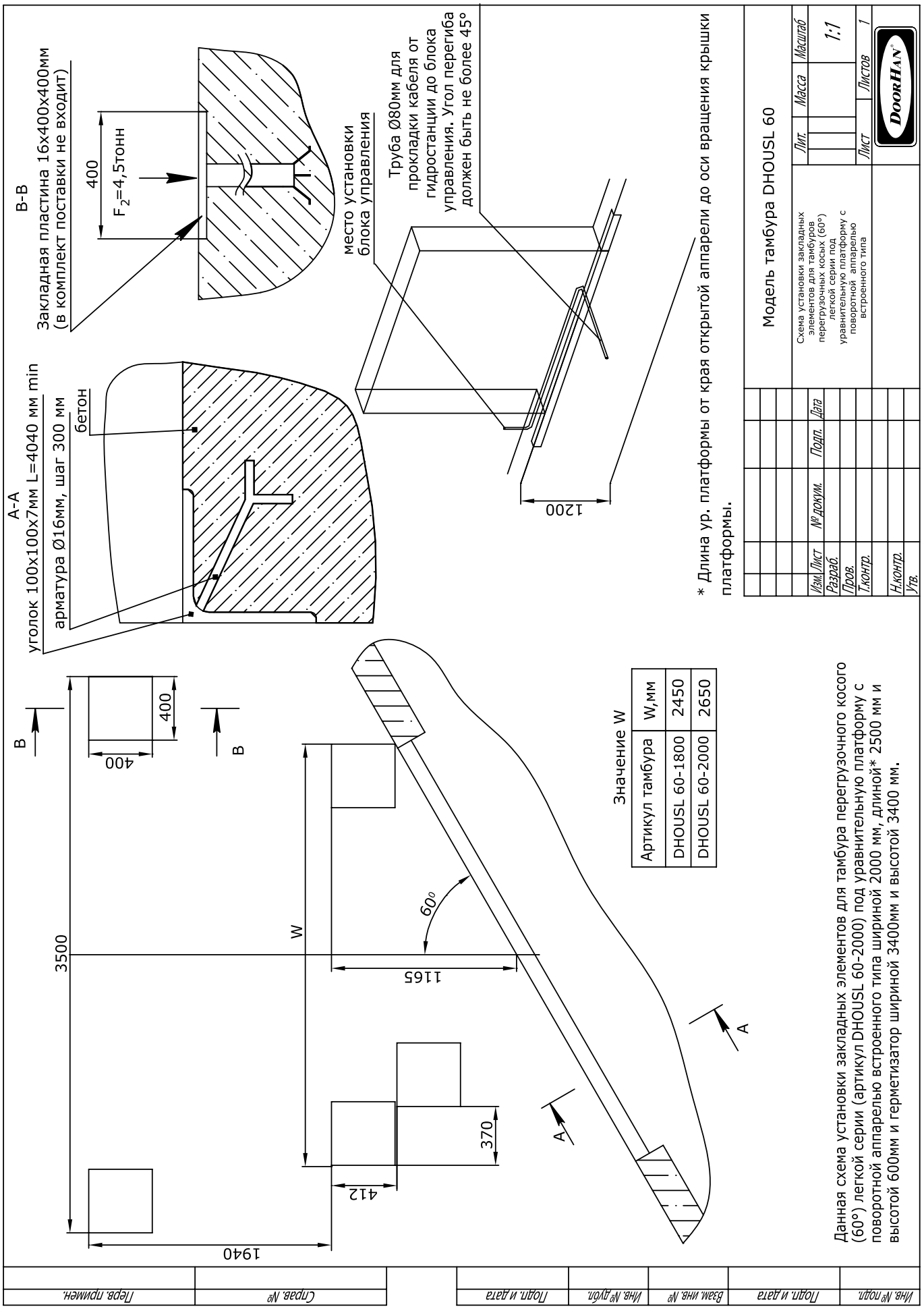

ТАМБУР ПЕРЕГРУЗОЧНЫЙ КОСОЙ (45˚) ЛЕГКОЙ СЕРИИ ПОД УРАВНИТЕЛЬНУЮ ПЛАТФОРМУ С ПОВОРОТНОЙ АППАРЕЛЬЮ ВСТРОЕННОГО ТИПА

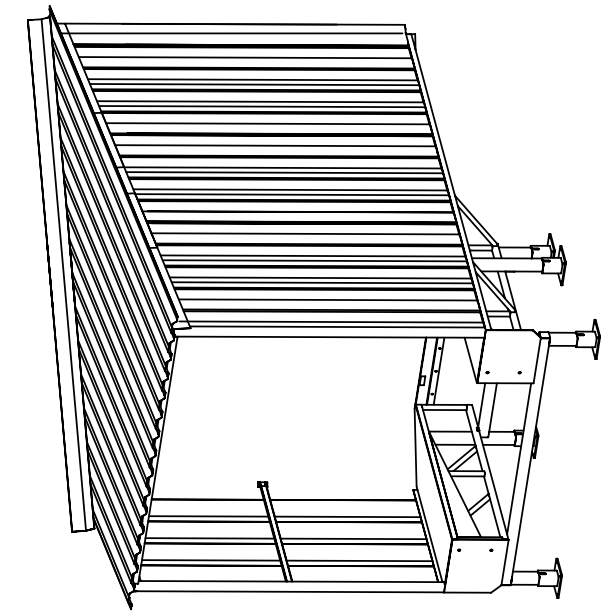

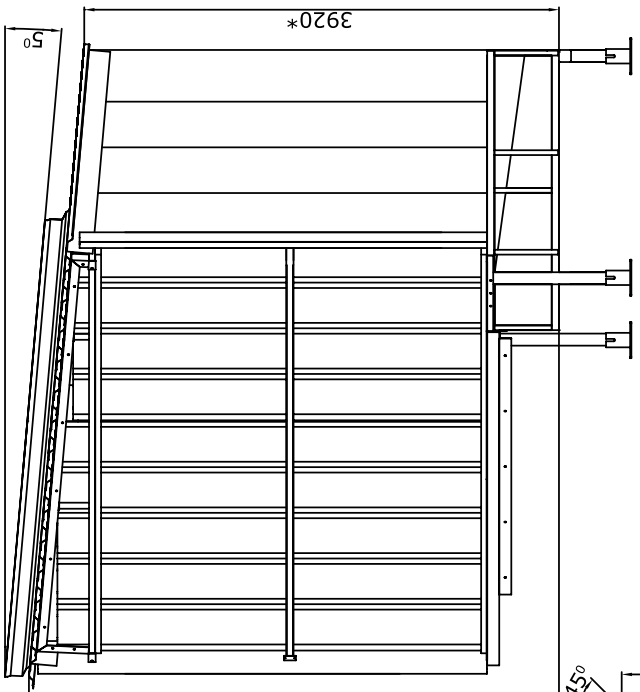

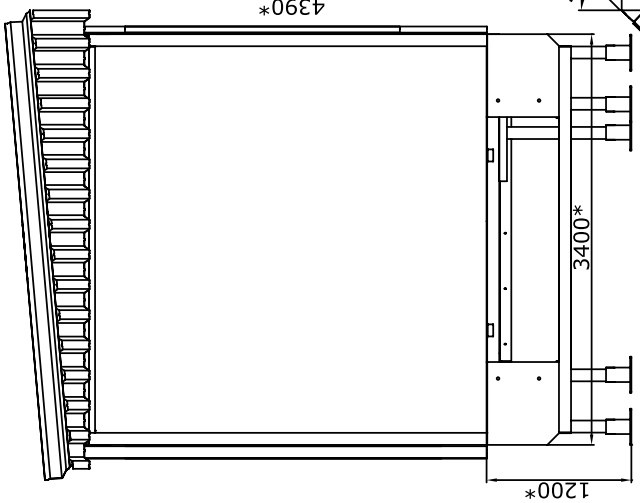

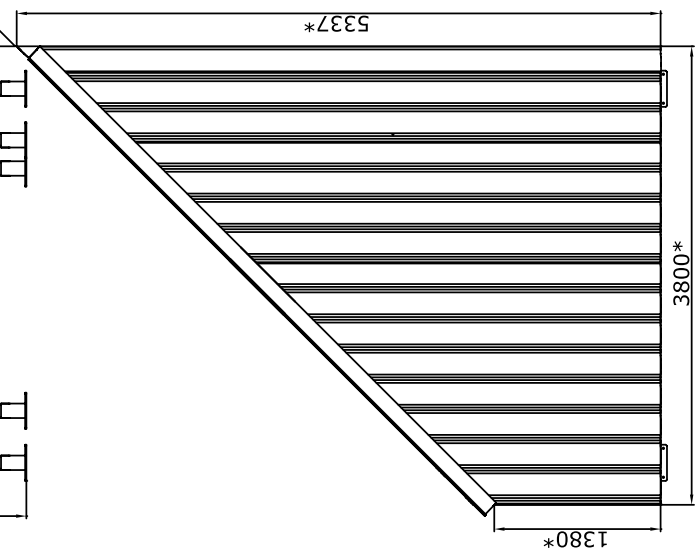

На данном эскизе изображен тамбур перегрузочный косой (45°) легкой серии (артикулDHOUSL 452000) под уравнительную платформу с поворотной аппарелью встроенного типа шириной 2000 мм, длиной** 2500 мм и высотой 600 мм и герметизатор шириной 3400мм и высотой 3400 мм.

Артикул тамбура	Ширина ур. платформы, мм	Длина** ур. платформы, мм
DHOUSL 45-1800	1800	2500
DHOUSL 45-2000	2000	2500

1.* - Размер для справок.
**-Длина уравнительной платформы- это размер от края открытой аппарели до оси вращения крышки платформы.
2. Для получения более подробной информации обращайтесь в компанию "Дорхан".

Изм.	Лист	№ докум.	Подп.	Дата	Модель тамбура DHOUSL 45			
Разраб.					Тамбур перегрузочный косой (45°) легкой серии под уравнительную платформу с поворотной аппарелью встроенного типа	Лит.	Масса	Масштаб 1:1
Пров.								
Т.контр.						Лист	Листов 1	DOORHAN
Н.контр.								
Утв.								

Инв. № подл.	Подп. и дата	Взам. инв. №	Инв. № дубл.	Подп. и дата	Справ. №	Перв. примен.
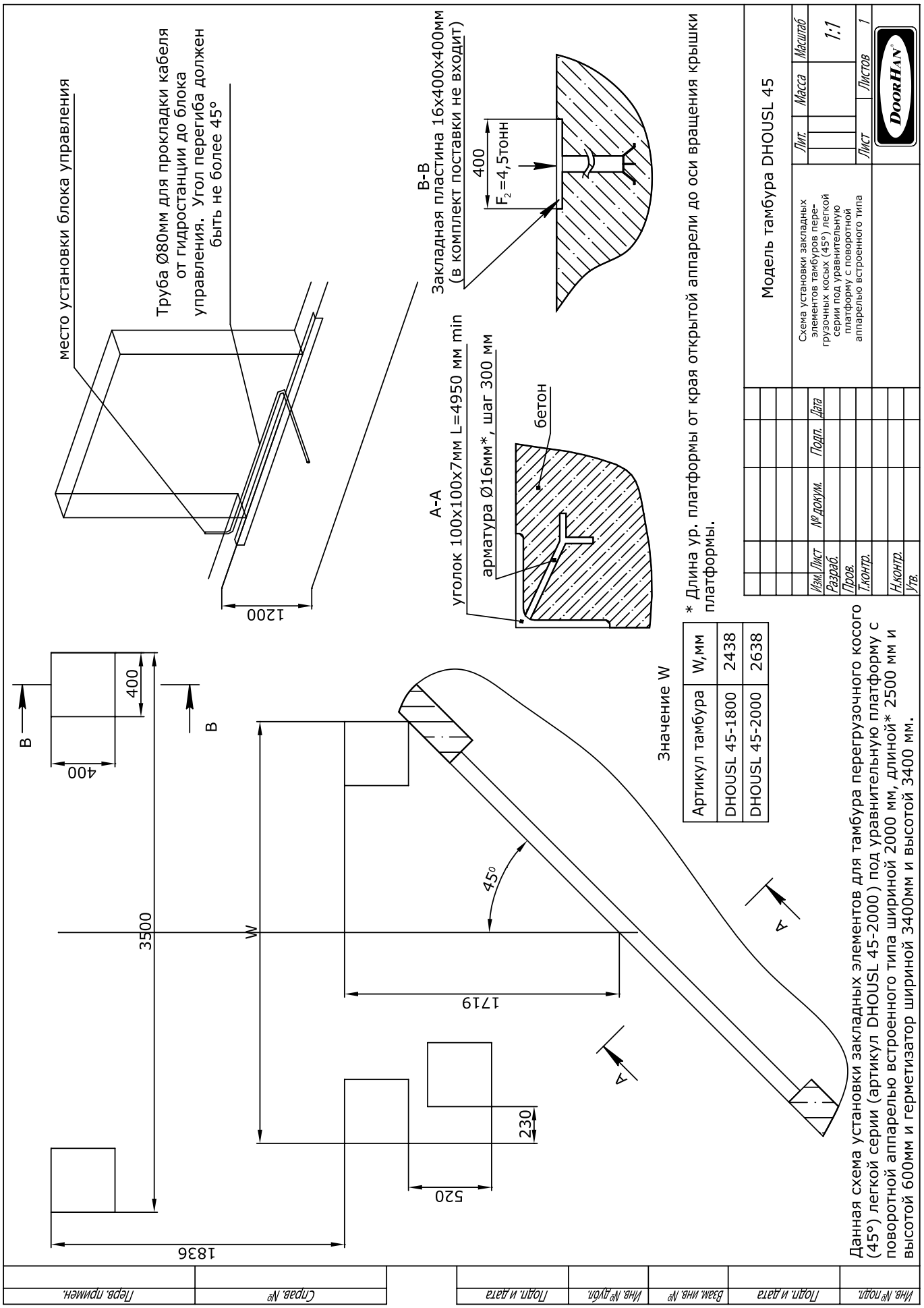
СХЕМА УСТАНОВКИ ЗАКЛАДНЫХ ЭЛЕМЕНТОВ ТАМБУРОВ ПЕРЕГРУЗОЧНЫХ КОСЫХ (45°) ЛЕГКОЙ СЕРИИ ПОД УРАВНИТЕЛЬНУЮ ПЛАТФОРМУ С ПОВОРОТНОЙ АППАРЕЛЬЮ ВСТРОЕННОГО ТИПА